bien

BC11051106 BİEN CLAIRE BİDE BATARYASI
BC11051106 BİEN CLAIRE BIDE MIXER

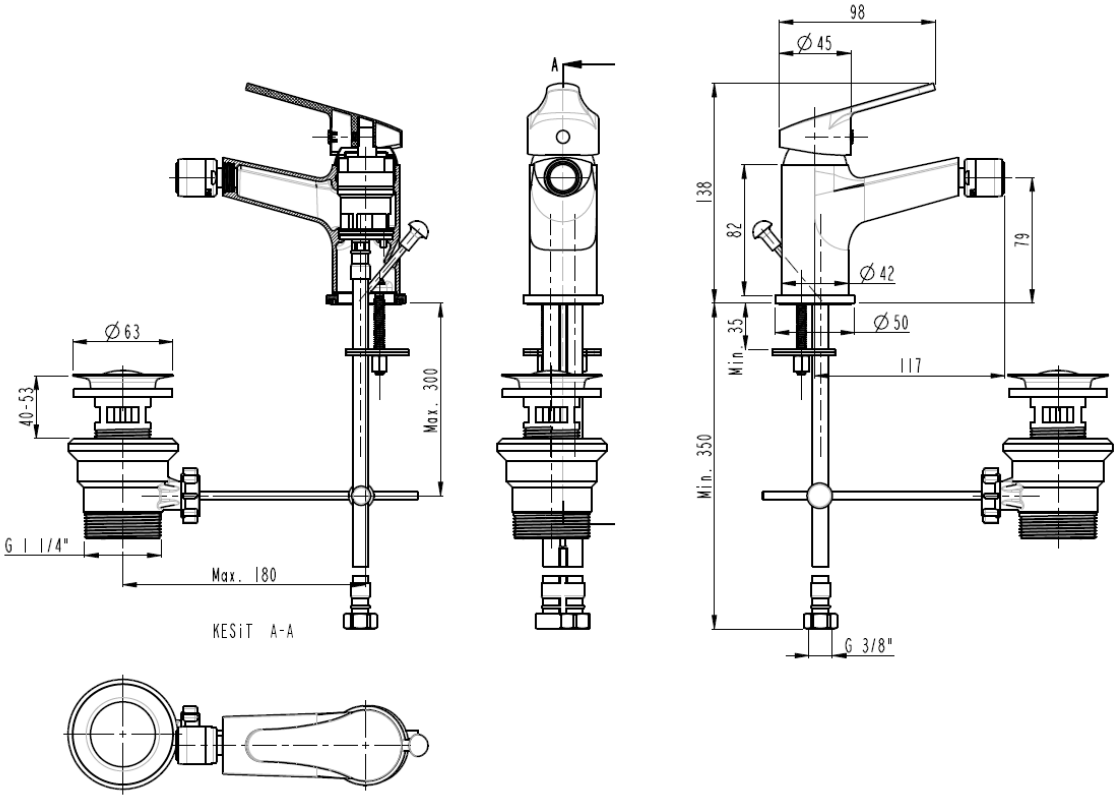

Bien Banyo Ürünleri Sanayi ve Ticaret A.Ş . .'nin üründe görünüş ve teknik detaylarda herhangi bir bildirim yapmaksızın değişiklik yapma hakkı saklıdır.
Bien Banyo Ürünleri Sanayi ve Ticaret A.Ş . reserves the right to revise the specifications and design of the product without any notifications