bien

BL31042107 BİEN CAPRİ KONİK LAVABO BATARYASI (U BORULU) - KROM
BL31042107 BİEN CAPRİ CONİCAL BASIN MİXER (U PIPE) - CHROME

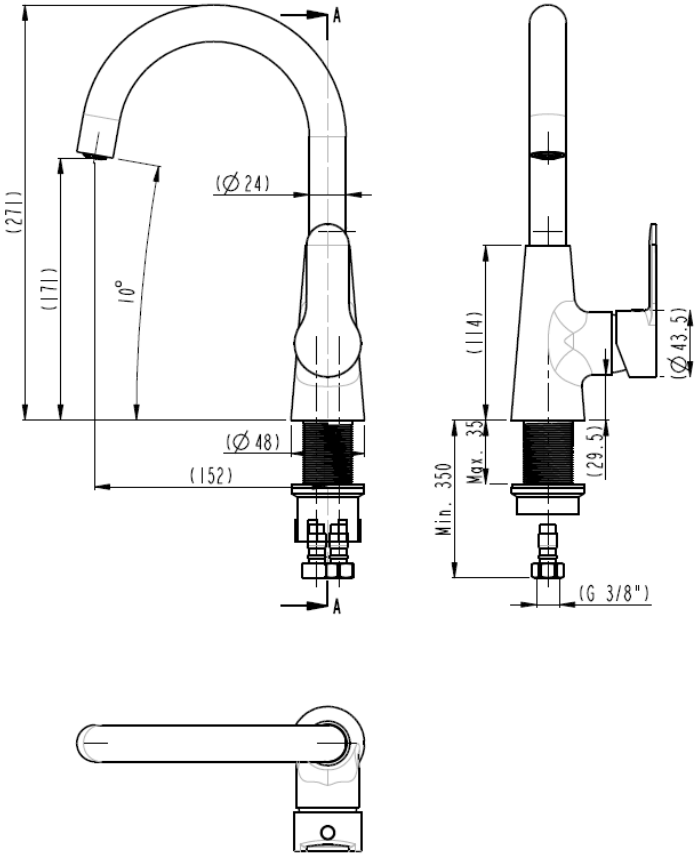

Bien Banyo Ürünleri Sanayi ve Ticaret A.Ş . .'nin üründe görünüş ve teknik detaylarda herhangi bir bildirim yapmaksızın değişiklik yapma hakkı saklıdır.
Bien Banyo Ürünleri Sanayi ve Ticaret A.Ş . reserves the right to revise the specifications and design of the product without any notifications